4.2.6 Kran mit verstellbarem Ausleger Seite 1

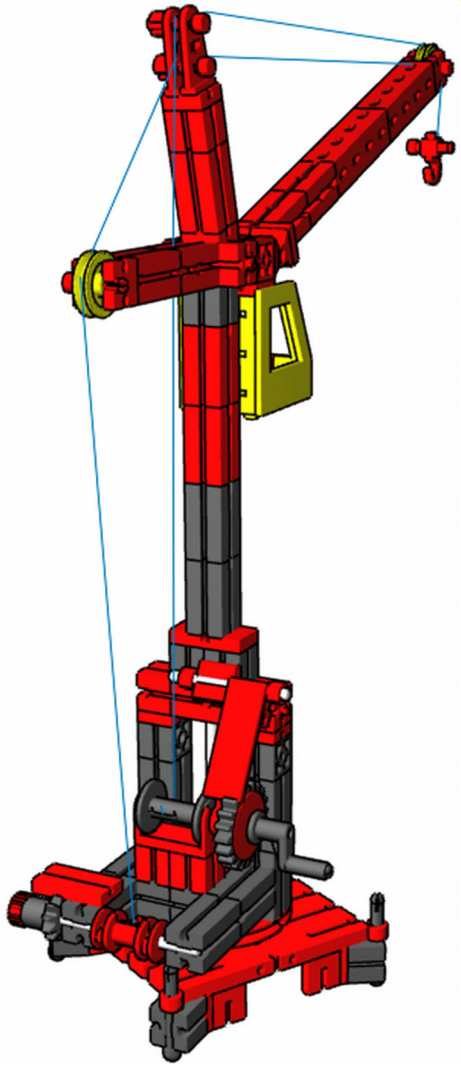

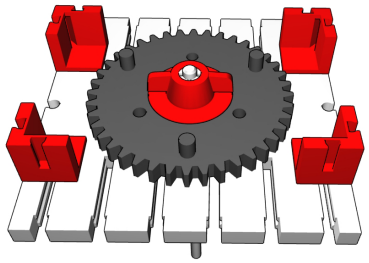

1

Achse 110

Nabenmuttern mit Schlüssel anziehen

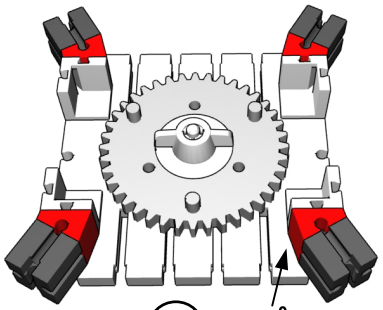

2

30^0

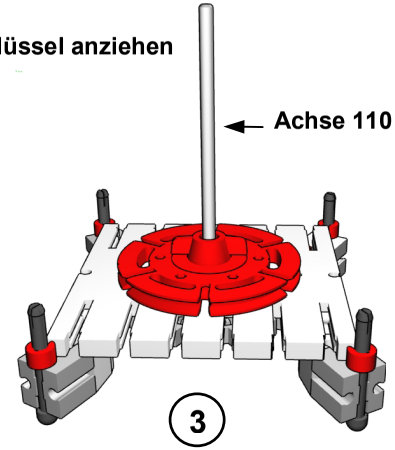

Achse 110

3

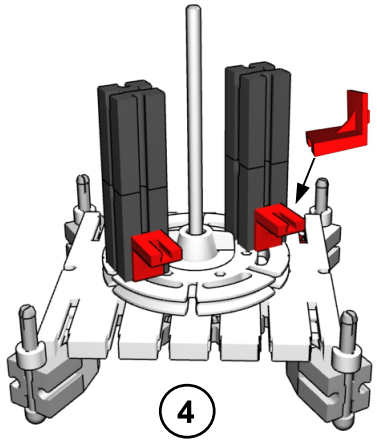

4

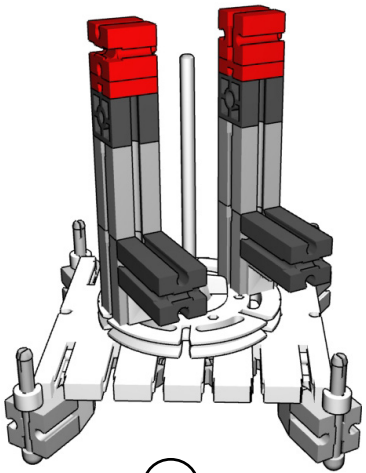

5

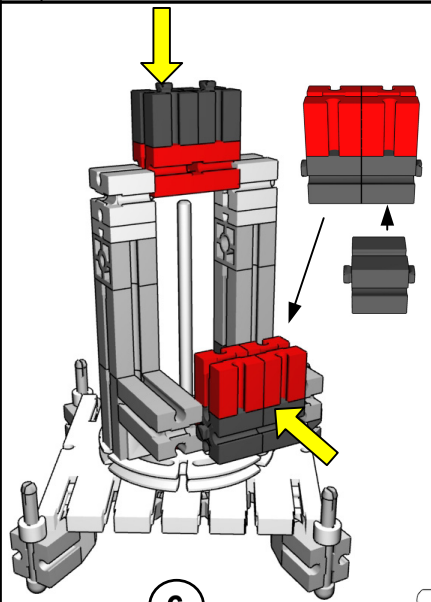

6

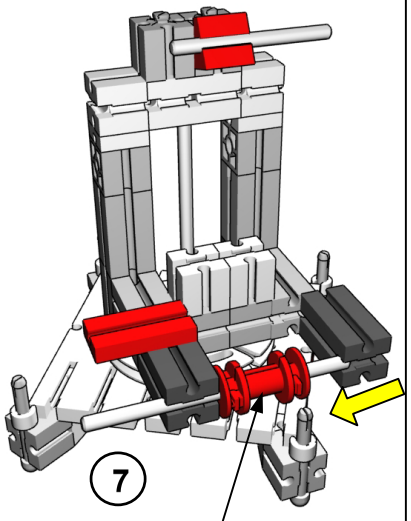

7

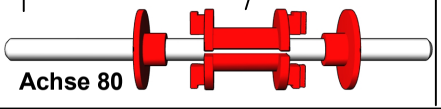

Achse 80

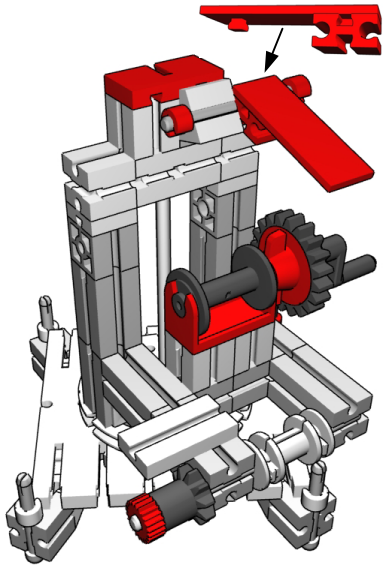

8

Aufbau der Seil-
trommel s. Seite 2

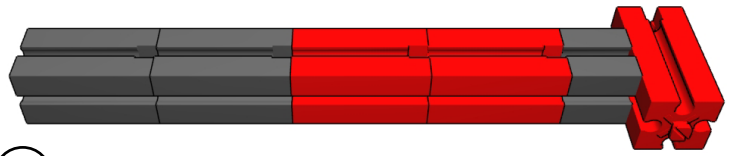

9

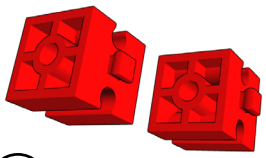

10

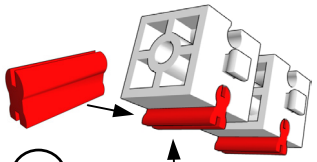

11

Flache Seite unten

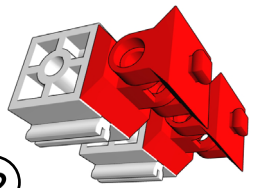

12

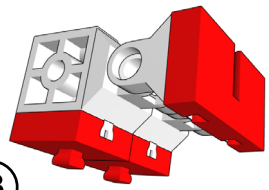

13